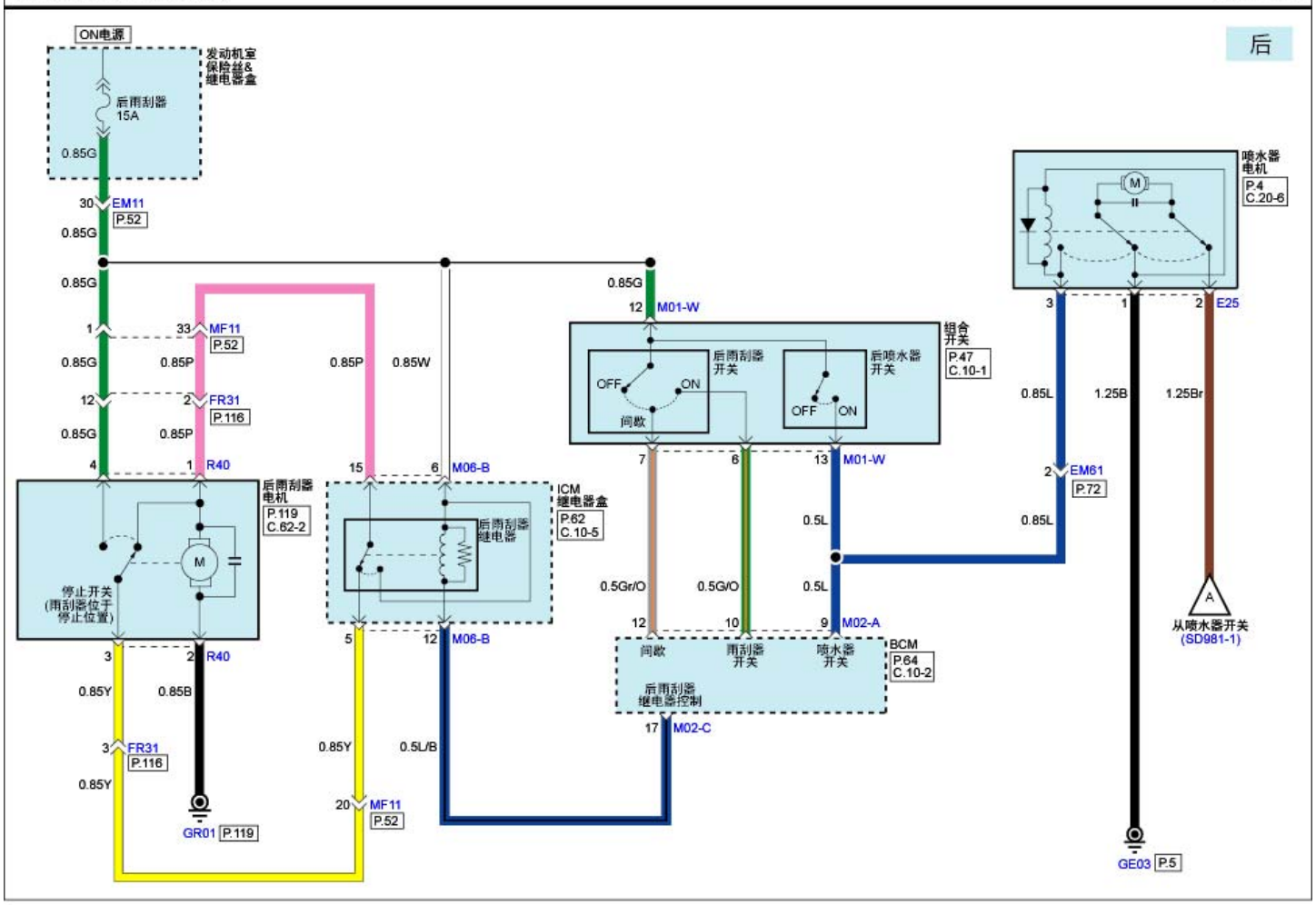雨刮器&喷水器系统(2) SD981-2